https://gornoe-oborudovaniye.ru/

Г О С У Д А Р С Т В Е Н Н Ы Й С Т А Н Д А Р Т С О Ю З А С С Р

ДРОБИЛКИ

ТЕРМИНЫ И ОПРЕДЕЛЕНИЯ

ГОСТ 14916-82

ГОСУДАРСТВЕННЫЙ КОМИТЕТ СССР ПО СТАНДАРТАМ

Москва

Г О С У Д А Р С Т В Е Н Н Ы Й С Т А Н Д А Р Т С О Ю З А С С Р

ДРОБИЛКИ

Термины и определения

Crushers. Terms and definitions

ГОСТ 14916-82

Взамен ГОСТ 18600-73, ГОСТ 14916-69

Постановлением Государственного комитета СССР по стандартам от 16 ноября 1982 г. № 4305 срок введения установлен

с 01.01.84

Настоящий стандарт устанавливает применяемые в науке, технике и производстве термины и определения понятий в области видов и основных исполнений дробилок.

Термины, установленные настоящим стандартом, обязательны для применения в документации всех видов, научно-технической, учебной и справочной литературе.

Для каждого понятия установлен один стандартизованный термин. Применение терминов-синонимов стандартизованного термина запрещается. Недопустимые к применению термины-синонимы приведены в качестве справочных и обозначены «Ндп».

Для отдельных стандартизованных терминов в стандарте приведены в качестве справочных их краткие формы, которые разрешается применять, когда исключена возможность их различного толкования. Установленные определения можно, при необходимости, изменять по форме изложения, не допуская нарушения границ понятий.

Когда необходимые и достаточные признаки понятия содержатся в буквальном значении термина, определение не приведено, и, соответственно, в графе «Определение» поставлен прочерк.

В стандарте в качестве справочных приведены иностранные эквиваленты ряда стандартизованных терминов на немецком (D), английском (E) и французском (F) языках. В стандарте приведены алфавитные указатели содержащихся в нем терминов на русском языке и их иностранных эквивалентов.

В стандарте имеется справочное приложение, в котором приведена классификация дробилок. Стандартизованные термины набраны полужирным шрифтом, их краткая форма - светлым, а недопустимые синонимы - курсивом.

Термин	Определение	Схема
	ОСНОВНЫЕ ПОНЯТИЯ	
1. **Дробление** D. Zerkleinerung E. Crushing F. Concassage	Разрушение твердого кускового материала на мелкие куски	-
2. **Дробилка**	Машина для	-

Термин	Определение	Схема
D. Brecher E. Crusher F. Concasseur	дробления	
	ВИДЫ ДРОБИЛОК	
3. **Щековая дробилка** D. Backenbrecher E. Jaw crusher F. Concasseur a machoires	Дробилка, дробление в которой осуществляется сжатием материала между щеками	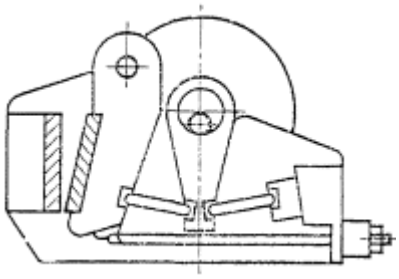
4. **Конусная дробилка** D. Kegelbrecher E. Gyratory crusher F. Concasseur a cone	Дробилка, дробление в которой осуществляется сжатием материала между конусами, расположенными один внутри другого	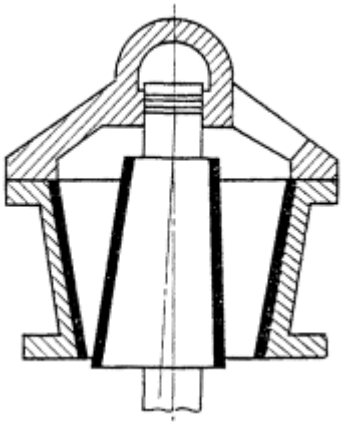
5. **Валковая дробилка** D. Walzenbrecher E. Roll crusher F. Concasseur a cylindres	Дробилка, дробление в которой осуществляется сжатием материала между вращающимися валками или валком и неподвижной плитой. Примечание. В соответствии с числом валков дробилке присваивают наименования: «Одновалковая», «Двухвалковая», «Трехвалковая» и т.д.	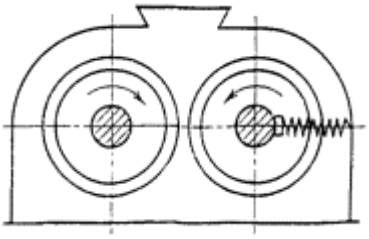
6. **Роторная дробилка** D. Prallbrecher E. Impactor F. Concasseur a percussion	Дробилка, дробление в которой осуществляется ударами бил, жестко закрепленных на вращающемся вокруг горизонтальной оси роторе. Примечание. В соответствии с числом роторов дробилке присваивают наименования: «Однороторная»,	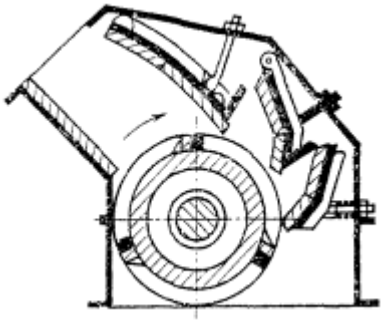

Термин	Определение	Схема
	«Двухроторная», «Трехроторная» и т.д.	
7. **Молотковая дробилка** D. Haminerbrecher E. Hammermill F. Concasseur a marteaux articules	Дробилка, дробление в которой осуществляется ударами молотков, шарнирно закрепленных на вращающемся роторе. Примечание. В соответствии с числом роторов дробилке присваивают наименования: «Однороторная молотковая дробилка», «Двухроторная молотковая дробилка», «Трехроторная молотковая дробилка» и т.д.	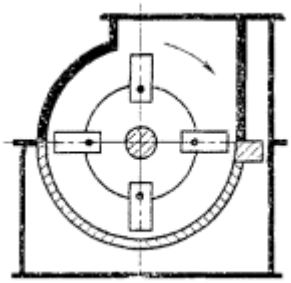
	ОСНОВНЫЕ ИСПОЛНЕНИЯ ДРОБИЛОК	
8. **Одноступенчатая дробилка** D. Einstufenbrecher E. Single-stage crusher F. Concasseur a stade unique	Дробилка, в которой загружаемый материал поступает одновременно на все основные рабочие органы. Примечание. Основным рабочим органом дробилки является сборочная единица или среда, передающая энергию кускам дробимого материала при непосредственном с ним контакте	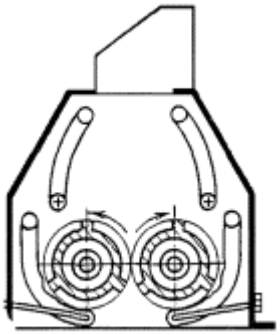
9. **Многоступенчатая дробилка**	Дробилка, в которой загружаемый материал последовательно поступает от одного основного рабочего органа или группы рабочих органов к другому основному рабочему органу или группе основных рабочих органов. Примечание. В соответствии с числом ступеней дробления дробилке присваивают наименования:	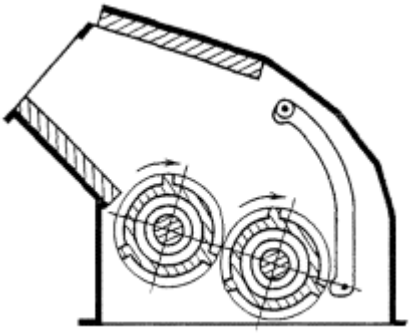

Термин	Определение	Схема
	«Двухступенчатая», «Трехступенчатая» и т.д.	
10. **Комбинированная дробилка**	Многоступенчатая дробилка с основными рабочими органами, характерными для дробилок разных видов	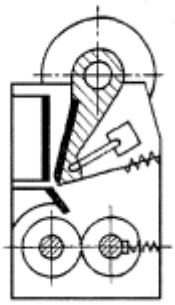
11. **Щековая дробилка с простым движением щеки**	Щековая дробилка, точки подвижной щеки которой движутся по прямым или дугам окружности, близким к прямым	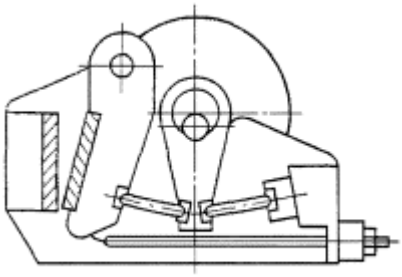
12. **Щековая дробилка со сложным движением щеки**	Щековая дробилка, точки подвижной щеки которой движутся по замкнутым кривым	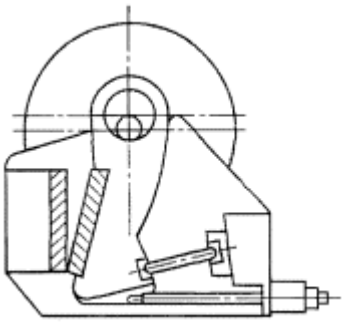
13. **Реверсивная роторная дробилка** D. Reversieverprallbrecher E. Reversible impactor F. Concasseur a percussion a fonctionnement reversible	Роторная дробилка с реверсивным вращением ротора (ов)	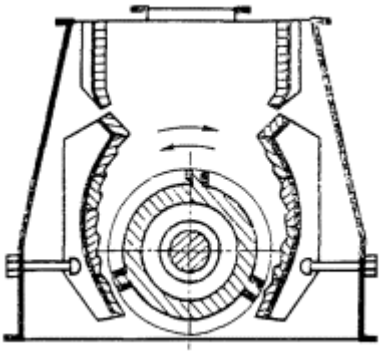
14. **Реверсивная молотковая дробилка** D. Reversieverhammerbrecher E. Reversible hammermill F. Concasseur a marteaux articules a fonctionnement reversible	Молотковая дробилка с реверсивным вращением ротора (ов)	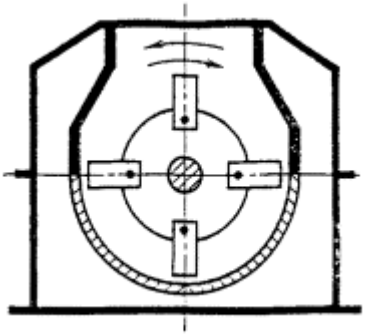

Термин	Определение	Схема
15. **Вертикальная молотковая дробилка** D. Vertikalhammerbrecher E. Vertical hammermill F. Concasseur a marteaux articules au rotor verticale	Молотковая дробилка с вертикальной осью вращения ротора	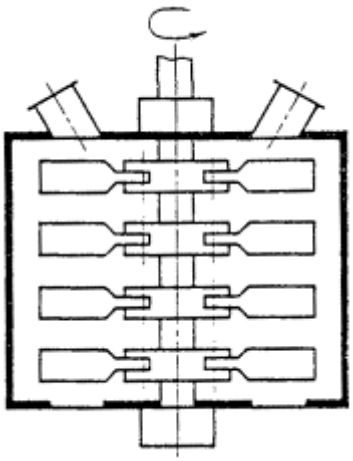
	ОБЩИЕ КОНСТРУКТИВНЫЕ ЭЛЕМЕНТЫ ДРОБИЛОК	
16. **Корпус дробилки** Корпус Ндп. *Рама* D. Brechergehuse E. Crusher housing F. Corps de concasseur	Опорная конструкция для крепления элементов дробилки	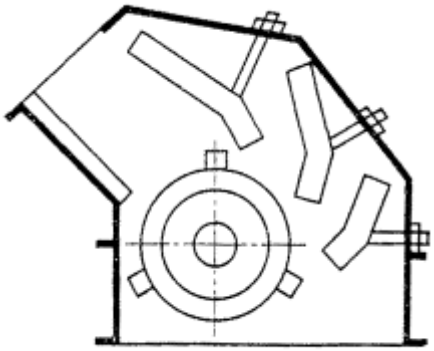
17. **Станина дробилки** Станина D. Brecherbett E. Crusher frame F. Bati de concasseur	Часть корпуса дробилки, устанавливаемая на фундамент	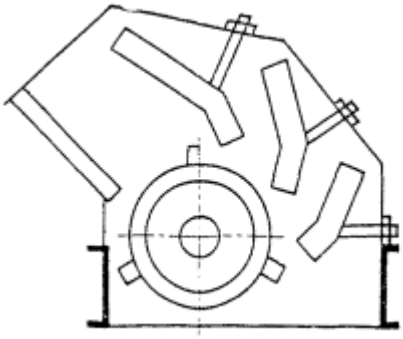
18. **Камера дробления** D. Brechraum E. Crushing chamber F. Chambre de concassage	Пространство между рабочими органами дробилки, в котором происходит дробление и перемещение материала	-
19. **Предохранительное устройство дробилки** Предохранительное устройство D. Brechschutzvorrichtung E. Crusher safety release F. Dispositif de securite de concasseur	Устройство для предохранения элементов дробилки от поломок при перегрузках	-

АЛФАВИТНЫЙ УКАЗАТЕЛЬ ТЕРМИНОВ НА РУССКОМ ЯЗЫКЕ

Дробилка валковая 5
Дробилка комбинированная 10
Дробилка конусная 4
Дробилка многоступенчатая 9
Дробилка молотковая 7
Дробилка молотковая вертикальная 15
Дробилка молотковая реверсивная 14
Дробилка одноступенчатая 8
Дробилка роторная 6
Дробилка роторная реверсивная 13
Дробилка шоковая 3
Дробилка щековая со сложным движением щеки 12
Дробилка щековая с простым движением щеки 11
Дробление 1
Камера дробления 18
Корпус 16
Корпус дробилки 16
Рама 16
Станина 17
Станина дробилки 17
Устройство дробилки предохранительное 19
Устройство предохранительное 19

АЛФАВИТНЫЙ УКАЗАТЕЛЬ ТЕРМИНОВ НА НЕМЕЦКОМ ЯЗЫКЕ

Backenbrecher 3
Brecher 2
Brecherbett 17
Brechergehuse 16
Brechraum 18
Brechschutzvorrichtung 19
Einstufenbrecher 8
Hammerbrecher 7
Kegelbrecher 4
Prallbrecher 6
Reversieverhammerbrecher 14
Reversieverprallbrecher 13
Vertikalhammerbrecher 15
Walzenbrecher 5
Zerkleinerung 1

АЛФАВИТНЫЙ УКАЗАТЕЛЬ ТЕРМИНОВ НА АНГЛИЙСКОМ ЯЗЫКЕ

Crusher 2
Crusher frame 17
Crusher housing 16
Crusher safety release 19
Crushing 1
Crushing chamber 18
Gyratory crusher 4
Hammermill 7
Impactor 6
Jaw crusher 3
Reversible impactor 13
Reversible hammermill 14

Roll crusher 5
Single-slage crusher 8
Vertical hammermill 15

АЛФАВИТНЫЙ УКАЗАТЕЛЬ ТЕРМИНОВ НА ФРАНЦУЗСКОМ ЯЗЫКЕ

Bati de concasseur 17
Chambre de concassage 18
Concassage 1
Concasseur 2
Concasseur a cone 4
Concasseur a cylindres 5
Concasseur a machoires 3
Concasseur a niarteaux articules 7
Concasseur a marteaux articules a fonctionnement reversible 14
Concasseur a marteaux articules au rotor verticale 15
Concasseur a percussion 6
Concasseur a percussion a fonctionnement reversible 13
Concasseur a stade unique 8
Corps de concasseur 16
Dispositif de securite de concasseur 19

ПРИЛОЖЕНИЕ
Справочное
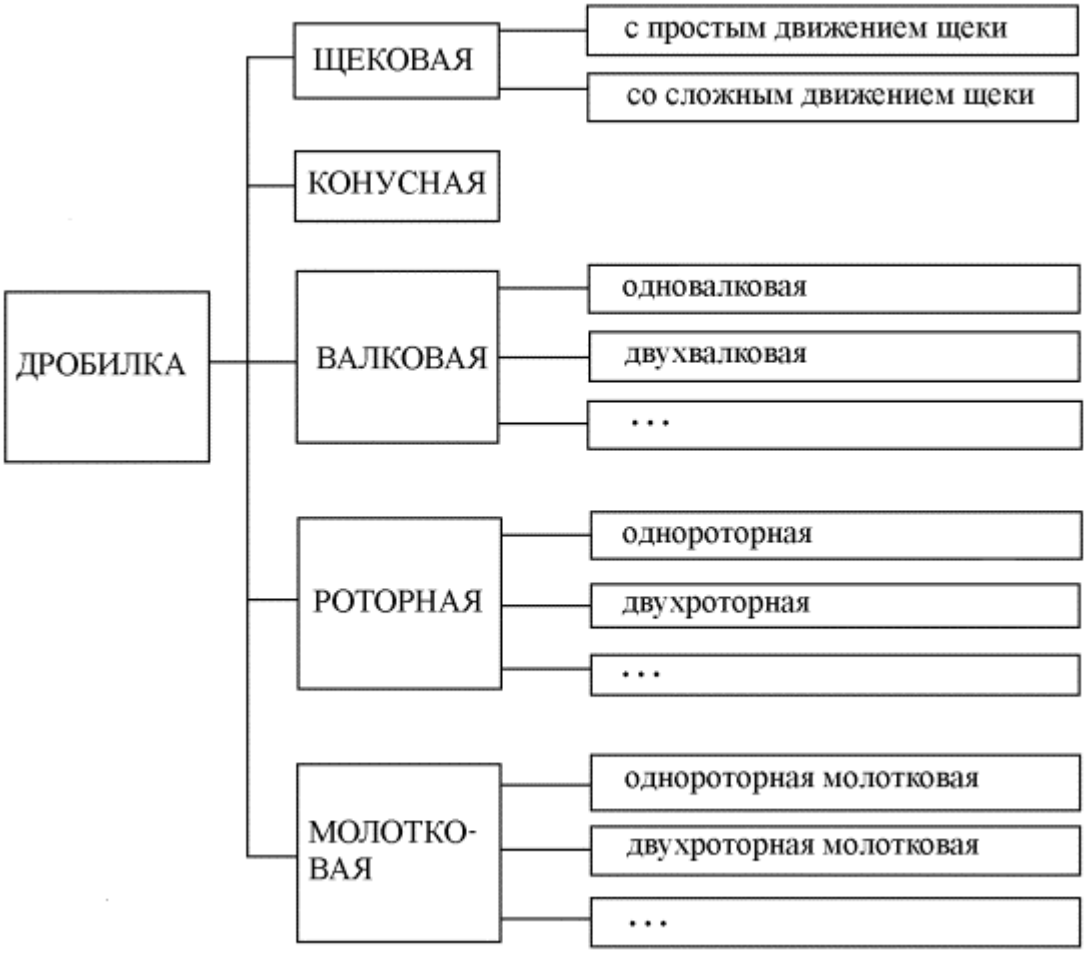
КЛАССИФИКАЦИЯ ДРОБИЛОК